Esquema de Montagem

Avenida Jesus Candian, Nº 276- Mangueira Rural
Ubá - MG CEP 36503-258 Tel: (32) 3539-7000
www.valdemoveis.com.br

Produto: Balcão 1200 itália **Código:** 00000

Medida do produto montado: 1200x940x510

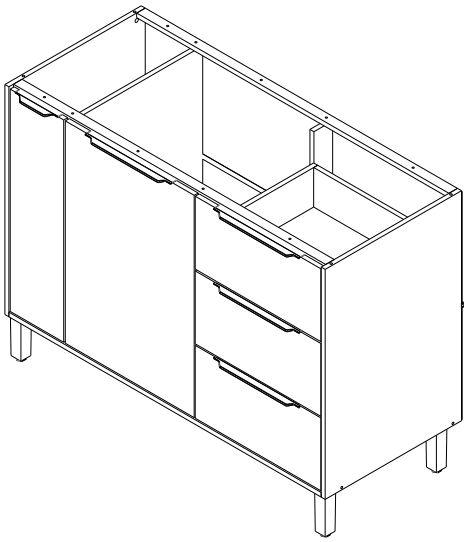

NECESSÁRIO PARA MONTAGEM:

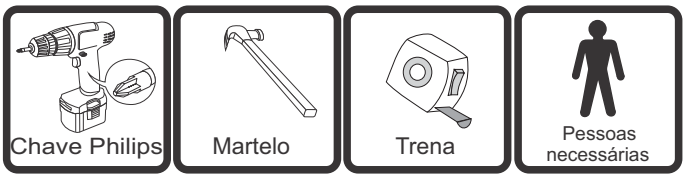

VISTA EXPLODIDA

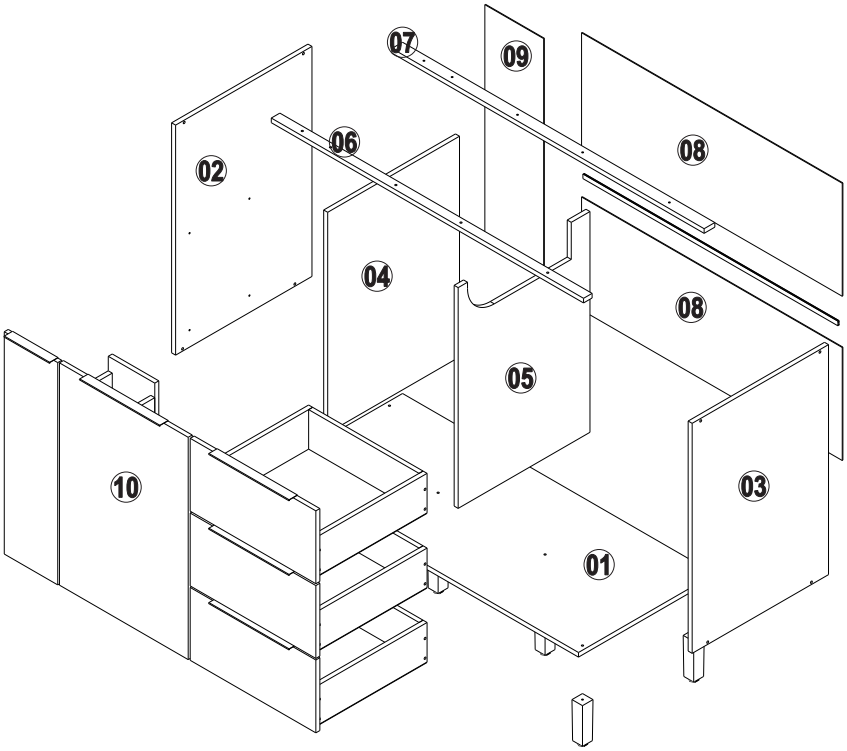

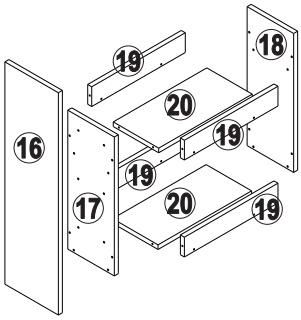

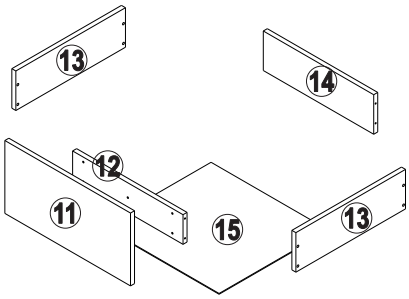

IMPORTANTE: Antes da montagem deste produto, confira todo conteúdo de peças e componentes conforme indicado abaixo. No caso de falta de peças, entre imediatamente em contato com a loja onde o mesmo foi comprado para resolução do problema. A não observância desta instrução, exime o fabricante de quaisquer responsabilidades futuras.

Listagem de peças Balcão 1200 itália

Item	Ref.	Descrição	Comprimento	Largura	Altura	Quantidade	Material
1	13011	Base balcão 1200	1168	510	15	1	MDF
2	13018	Lateral esquerda balcão 1200	745	510	15	1	MDF
3	13017	Lateral direito balcão 1200	745	510	15	1	MDF
4	13013	Divisão esquerda balcão 1200	730	493	15	1	MDF
5	13012	Divisão direita balcão 1200	730	493	15	1	MDF
6	12893	Travessa frontal balcão 1200	1168	32	15	1	MDF
7	13119	Travessa traseira balcão 1200	1168	40	15	1	MDF
8	13016	Forro maior balcão 1200	975	366	2,5	2	HDF
9	12855	Forro vertical balcão 1200	740	220	2,5	1	HDF
10	13014	Porta balcão 1200	720	482	15	1	MDF
11	13028	Frente de gaveta	470	236	15	3	MDF
12	13024	Contra frente gaveta	413	96	15	3	MDF
13	13025	Lateral de gaveta	410	128	15	6	MDF
14	13026	Traseiro de gaveta	413	128	15	3	MDF
15	13027	Fundo de gaveta	440	410	2,5	3	HDF
16	13019	Frente porta condimento	720	200	15	1	MDF
17	13023	Contra frente porta condimento	450	174	15	1	MDF
18	13021	Treseiro porta condimento	450	174	15	1	MDF
19	13020	Lateral porta condimento	350	64	15	4	MDF
20	13022	Prateleira porta condimento	350	170	15	2	MDF

Lista de ferragens

A 48x

paraf. 3,5x14 c/chata (1473)

B 40x

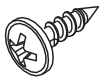

paraf. 3,5x14 c/flange (1479)

C 24x

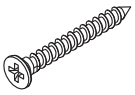

paraf. 3,5x25 c/chata (1687)

D 56x

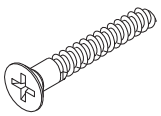

paraf. estrutural 5,0x40 (1470)

E 06x

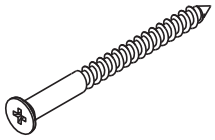

paraf. 5,0x50 C/chata (10940)

F 50x

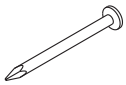

Prego 8x8 (2870)

G 02x

Fixador p/costas (1328)

H 05x

Corrediça telescópica
350 mm x 32 mm (4100)

I 50x

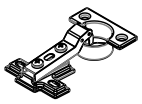

Dob. slow curva 35mm (13006)

J 01x

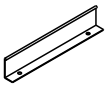

Puxador tito 170mm (13195)

K 04x

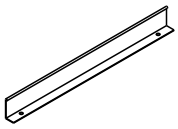

Puxador tito 300mm (13196)

L 01x

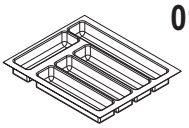

Divisor para talher (4121)

M 06x

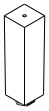

pé retângurar 130 (11942)

N 01x

perfil H 950mm (12612)

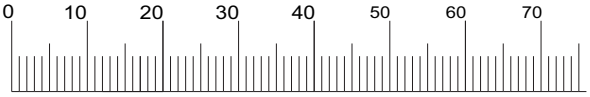

01

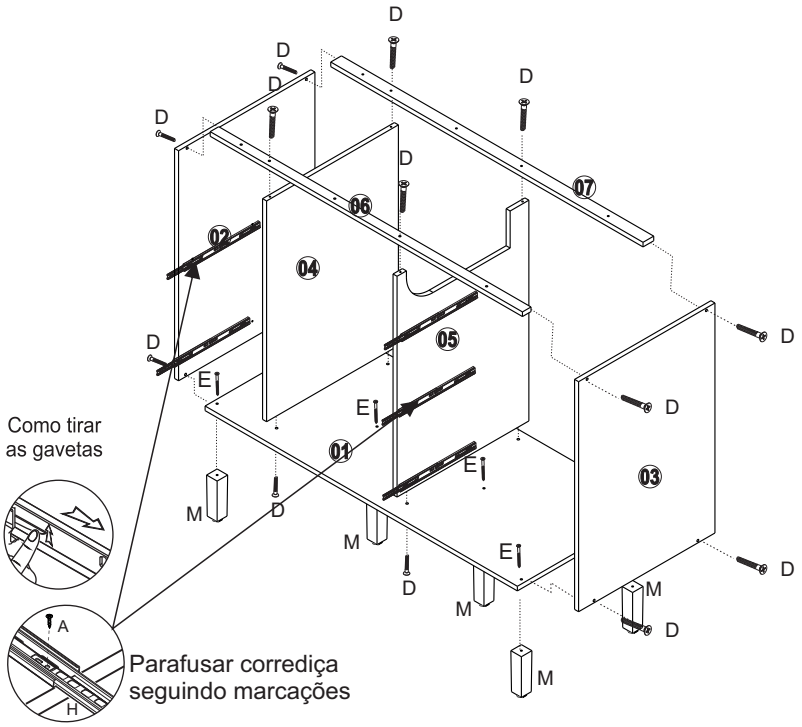
Como tirar
as gavetas
Parafusar corrediça
seguindo marcações

02

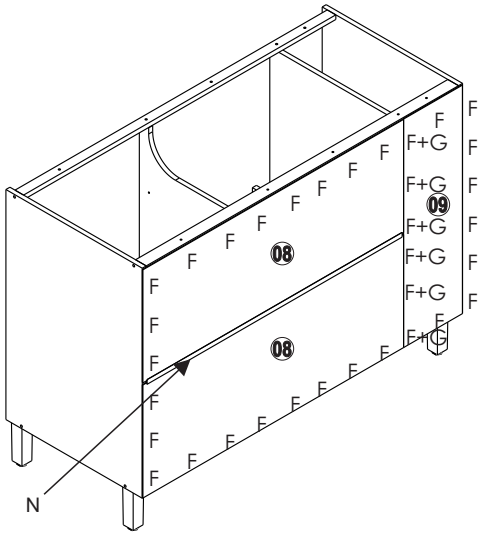

03

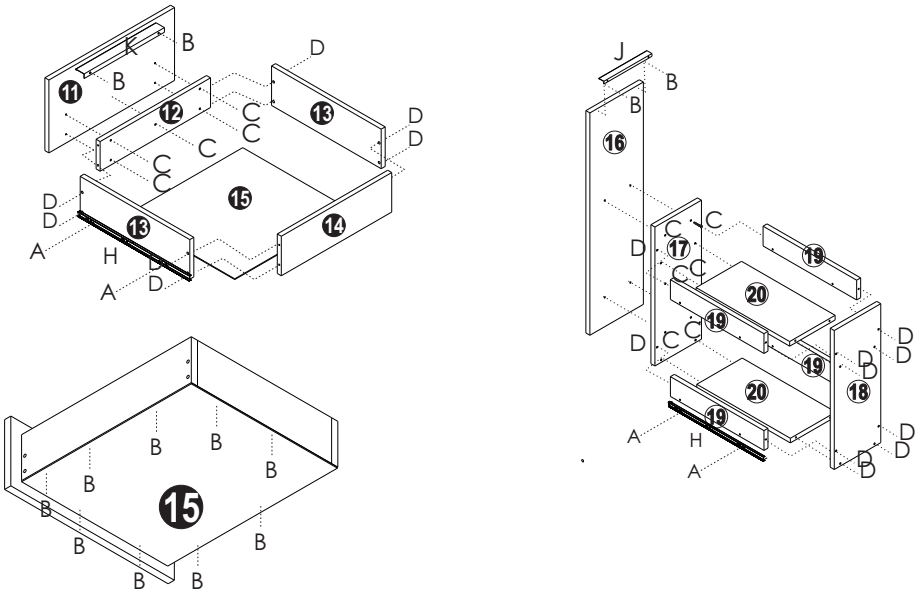
Desmontar os Trilhos
elescópicos abaixando
a trava conforme detalhe

04

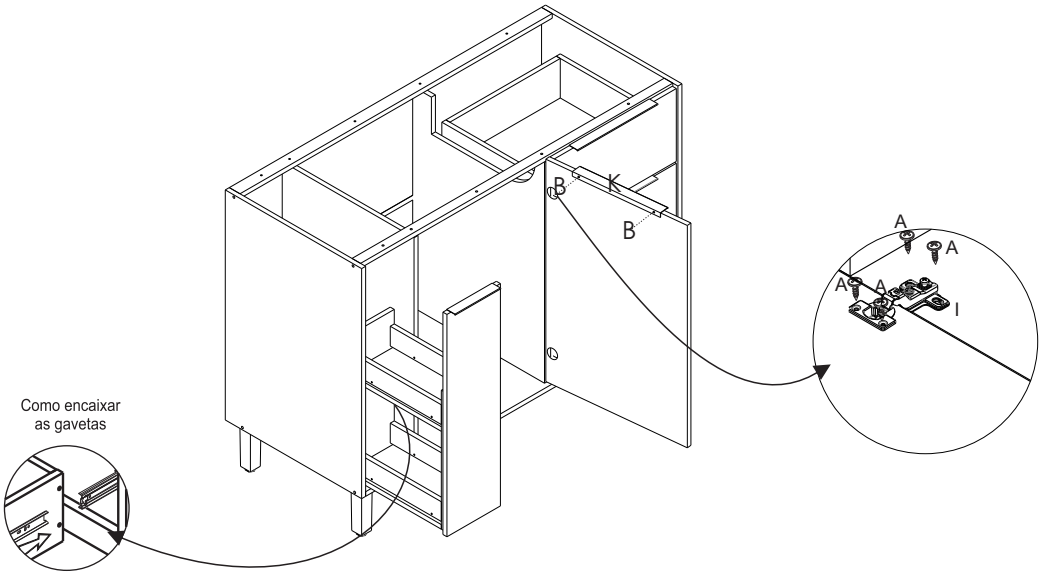
Como encaixar
as gavetas

“Senhores montadores, por favor, ajude-nos a ajudar”

Certificado de Garantia e Entrega Técnica Valdemóveis

***O preenchimento do formulário pelo consumidor é de responsabilidade do lojista e montadores, assim como, a conferência da assinatura de acordo com o RG.**

Solicitamos que esse termo de garantia convencional seja lido atentamente, preenchido e assinado.
Esta garantia começa a ter validade a partir da data do recebimento do produto pelo lojista e a montagem do mesmo na casa do consumidor final.
Devendo seguir as seguinte orientações:

1- Abertura do produto na residência do consumidor final, na frente de pessoa responsável pelo acompanhamento da montagem.
2- Conferência de todas as peças do produto, em quantidade e condições, tudo conforme a orientação de montagem.
3- Após a montagem fazer o manuseio do produto com a pessoa responsável pelo recebimento, orientando e fazendo os testes necessários para conferir o estado do produto se está perfeito.
4- Caso tenha algum defeito, fazer o preenchimento imediato do problema neste formulário, tirar foto e mandar para a empresa no prazo máximo de 1 dia útil.
5- Orientar que os produtos home suspenso e painel de fabricação da Valdemóveis tem que ser utilizados para colocação de TV e similares apenas presas no painel ou no home através dos suportes parafusados, que são enviados pela empresa, tendo que ser vistoriados no ato da montagem se esta ficou adequada e segura, não podendo ser colocada em cima dos NICHOS a TV ou similar, pois não foi fabricado com essa finalidade, não tendo condições de aguentar o peso.
6- A Valdemóveis e a loja não se responsabilizam pela fragilidade da parede.

Formulário para ser respondido e assinado pelo consumidor:
Nome consumidora final: _____
CPF nº: _____
RG nº: _____
Endereço: _____
Produto comprado: _____
Código/Lote: _____

a- Produto foi aberto na frente do consumidor? ( ) sim ( ) não
b- Produto encontra-se em perfeitas condições? ( ) sim ( ) não
c- As peças e kits foram completas? ( ) sim ( ) não
d- O produto após montado e vistoriado está adequado ao uso, não apresentando nenhum defeito? ( ) sim ( ) não
e- Foi devidamente orientado seu uso? ( ) sim ( ) não
f- Foi advertido que o produto home e painel não pode ser utilizado o nicho para colocação de TV e similar? ( ) sim ( ) não
g- Foi vistoriado o produto home e painel e a montagem saiu correta estando seguro ao uso? ( ) sim ( ) não

Após lido e vistoriado venho assinar: _____
Data: _____

Obs: Para qualquer pedido de assistência técnica junto a empresa Valdemóveis o presente documento é essencial e imprescindível, tendo que ser enviado junto com pedido de assistência. As demais normas segue Código de Defesa do Consumidor.

Reclamação do produto no ato da entrega: _____
_____
_____

_____

Disposições Gerais

A Valdemóveis reserva-se ao direito de alterar as características gerais, técnicas e esteticas dos produtos por ela produzidos e comercializados sem prévio aviso.
Este Certificado de Garantia é valido apenas para produtos vendidos e utilizados no território brasileiro.

Data de elaboração: 20/02/2022
Ultima atualização: 00/00/0000

e-mail: assistência @valdemoveis.com.br