Esquema de Montagem

Avenida Jesus Candian, Nº 276- Mangueira Rural
Ubá - MG CEP 36503-258 Tel: (32) 3539-7000
www.valdemoveis.com.br

Produto: Tampo para balcão 1200- itália **Código:** 12727

Medida do produto montado: 1200x75x530

NECESSÁRIO PARA MONTAGEM:

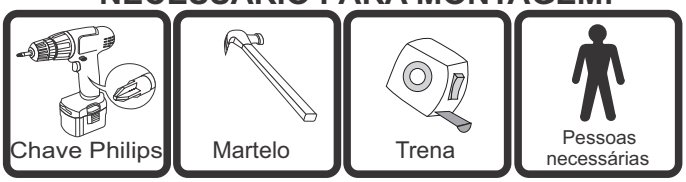

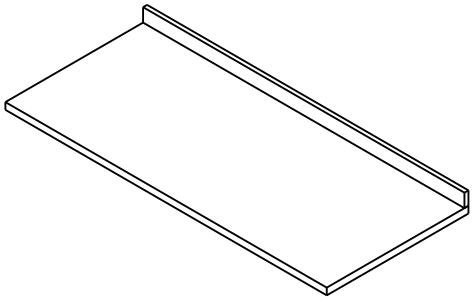

VISTA EXPLODIDA

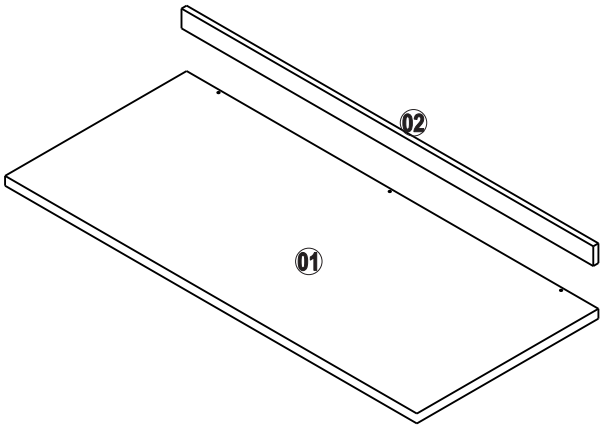

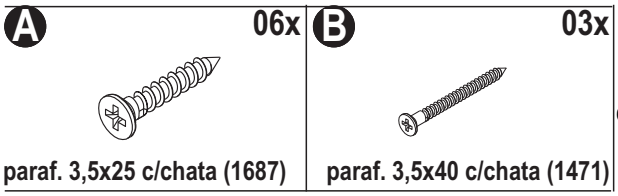

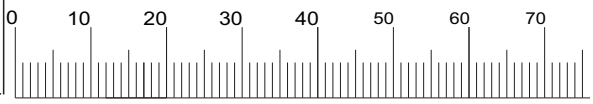

Item	Ref.	Descrição	Comprimento	Largura	Altura	Quantidade	Material
1	13029	Tampo balcão 1200	1202	530	25	1	MDF
2	13030	Lateral esquerda balcão 1200	1202	50	15	1	MDF

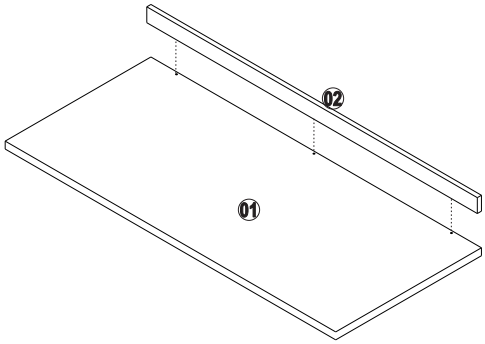

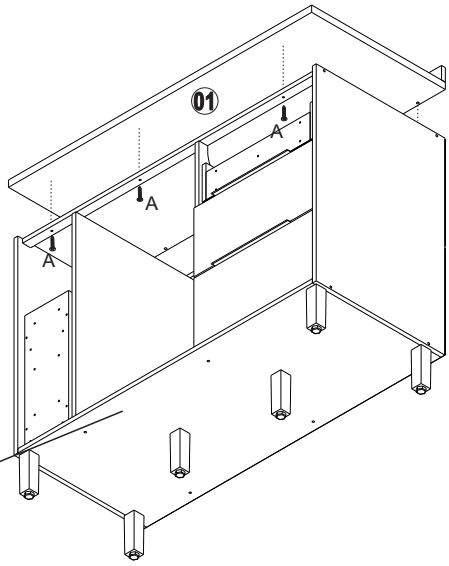

OBS: Balcão não acompanha o tampo.
‘’Vendido a parte’’

“Senhores montadores, por favor, ajude-nos a ajudar”

Certificado de Garantia e Entrega Técnica Valdemóveis

***O preenchimento do formulário pelo consumidor é de responsabilidade do lojista e montadores, assim como, a conferência da assinatura de acordo com o RG.**

Solicitamos que esse termo de garantia convencional seja lido atentamente, preenchido e assinado.
Esta garantia começa a ter validade a partir da data do recebimento do produto pelo lojista e a montagem do mesmo na casa do consumidor final.
Devendo seguir as seguinte orientações:

1- Abertura do produto na residência do consumidor final, na frente de pessoa responsável pelo acompanhamento da montagem.
2- Conferência de todas as peças do produto, em quantidade e condições, tudo conforme a orientação de montagem.
3- Após a montagem fazer o manuseio do produto com a pessoa responsável pelo recebimento, orientando e fazendo os testes necessários para conferir o estado do produto se está perfeito.
4- Caso tenha algum defeito, fazer o preenchimento imediato do problema neste formulário, tirar foto e mandar para a empresa no prazo máximo de 1 dia útil.
5- Orientar que os produtos home suspenso e painel de fabricação da Valdemóveis tem que ser utilizados para colocação de TV e similares apenas presas no painel ou no home através dos suportes parafusados, que são enviados pela empresa, tendo que ser vistoriados no ato da montagem se esta ficou adequada e segura, não podendo ser colocada em cima dos NICHOS a TV ou similar, pois não foi fabricado com essa finalidade, não tendo condições de aguentar o peso.
6- A Valdemóveis e a loja não se responsabilizam pela fragilidade da parede.

Formulário para ser respondido e assinado pelo consumidor:
Nome consumidora final: _____
CPF nº: _____
RG nº: _____
Endereço: _____
Produto comprado: _____
Código/Lote: _____

a- Produto foi aberto na frente do consumidor? ( ) sim ( ) não
b- Produto encontra-se em perfeitas condições? ( ) sim ( ) não
c- As peças e kits foram completas? ( ) sim ( ) não
d- O produto após montado e vistoriado está adequado ao uso, não apresentando nenhum defeito? ( ) sim ( ) não
e- Foi devidamente orientado seu uso? ( ) sim ( ) não
f- Foi advertido que o produto home e painel não pode ser utilizado o nicho para colocação de TV e similar? ( ) sim ( ) não
g- Foi vistoriado o produto home e painel e a montagem saiu correta estando seguro ao uso? ( ) sim ( ) não

Após lido e vistoriado venho assinar: _____
Data: _____

Obs: Para qualquer pedido de assistência técnica junto a empresa Valdemóveis o presente documento é essencial e imprescindível, tendo que ser enviado junto com pedido de assistência. As demais normas segue Código de Defesa do Consumidor.

Reclamação do produto no ato da entrega: _____
_____
_____

_____

Disposições Gerais

A Valdemóveis reserva-se ao direito de alterar as características gerais, técnicas e esteticas dos produtos por ela produzidos e comercializados sem prévio aviso.
Este Certificado de Garantia é valido apenas para produtos vendidos e utilizados no território brasileiro.

Data de elaboração: 24/02/2022
Ultima atualização: 00/00/0000

e-mail: assistência @valdemoveis.com.br