Esquema de Montagem

Avenida Jesus Candian, Nº 276- Mangueira Rural
Ubá - MG CEP 36503-258 Tel: (32) 3539-7000
www.valdemoveis.com.br

Produto: Paneleiro com 2 nichos- itália **Código:** 12723

Medida do produto montado: 700x2270x530

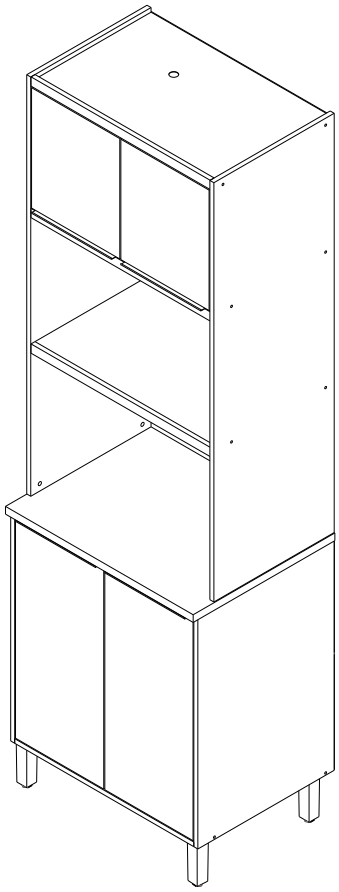

NECESSÁRIO PARA MONTAGEM:

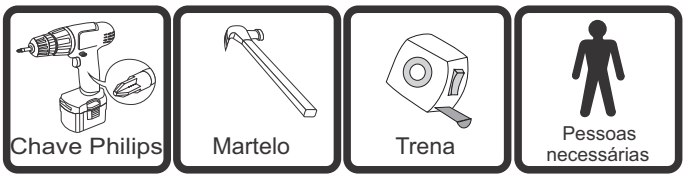

VISTA EXPLODIDA

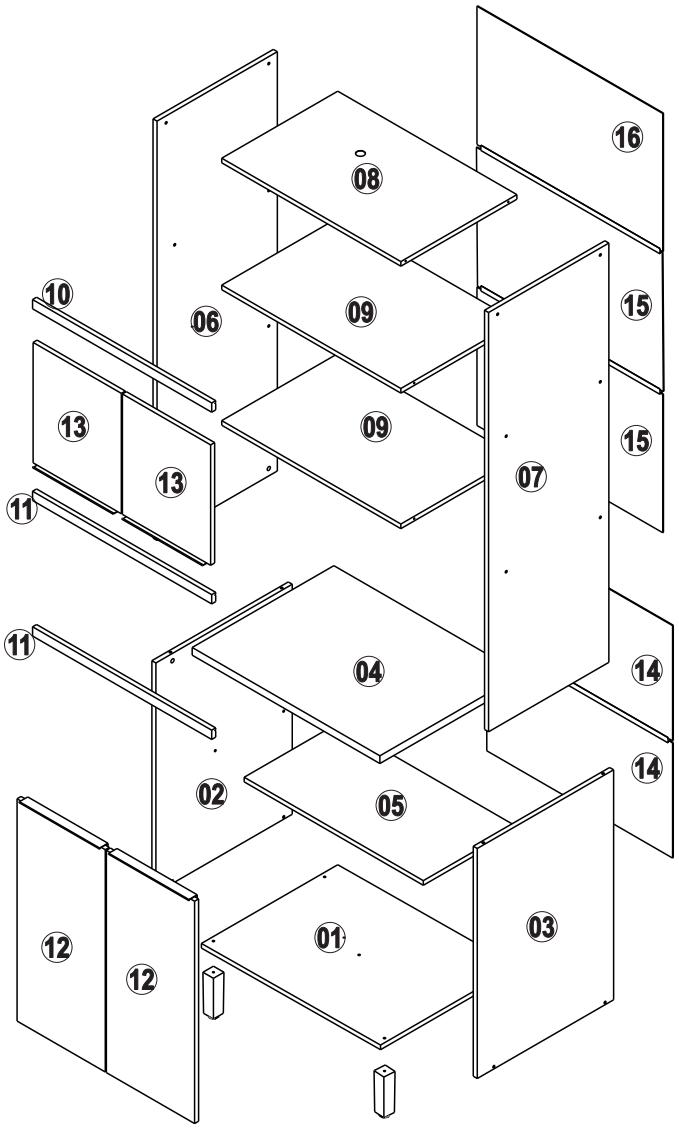

IMPORTANTE: Antes da montagem deste produto, confira todo conteúdo de peças e componentes conforme indicado abaixo. No caso de falta de peças, entre imediatamente em contato com a loja onde o mesmo foi comprado para resolução do problema. A não observância desta instrução, exime o fabricante de quaisquer responsabilidades futuras.

Listagem de peças Paneleiro c/2 nichos- itália

Item	Ref.	Descrição	Comprimento	Largura	Altura	Quantidade	Material
1	12993	Base Paneleiro itália	670	510	15	1	MDF
2	12904	Lateral inferior esquerda	745	510	15	1	MDF
3	12905	Lateral inferior direita	745	510	15	1	MDF
4	12995	Tampo paneleiro italia	702	530	25	1	MDF
5	13004	Prateleira movel paneleiro	670	350	15	1	MDF
6	12998	Lateral superior esquerda	1358	450	15	1	MDF
7	12997	Lateral superior direita	1358	450	15	1	MDF
8	12969	Tampo superior paneleiro	670	434	15	1	MDF
9	12999	Prateleira central paneleiro	670	434	15	2	MDF
10	12906	Moldura superior paneleiro	670	30	15	1	MDF
11	13000	Moldura central paneleiro	670	30	15	2	MDF
12	13003	Porta inferior paneleiro	720	330	15	2	MDF
13	13361	Porta sup. paneleiro 2 nichos	390	330	15	2	MDF
14	12996	Forro inferior paneleiro	695	373	2,5	2	HDF
15	12994	Forro sup. Passafio	695	448	2,5	2	HDF
16	13002	Forro superior paneleiro	695	448	2,5	1	HDF

Lista de ferragens

A 32x

paraf. 3,5x14 c/chata (1473)

B 36x

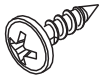

paraf. 3,5x14 c/flange (1479)

C 16x

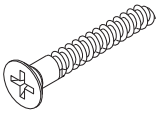

paraf. estrutural 5,0x40 (1470)

D 04x

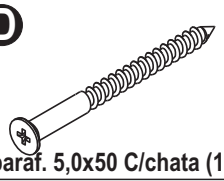

paraf. 5,0x50 C/chata (10940)

E 01x

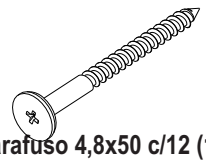

parafuso 4,8x50 c/12 (1484)

F 08x

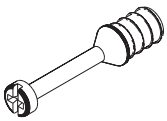

paraf. mini fix (1353)

G 08x

tambor mini fix (1356)

H 80x

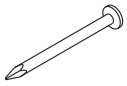

Prego 8x8 (2870)

I 12x

suporte angular (1344)

J 01x

suporte de metálico (1370)

K 01x

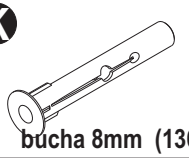

bucha 8mm (1368)

L 08x

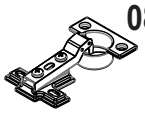

Dob. slow curva 35mm (13006)

M 06x

Fixador p/costas (1328)

N 02x

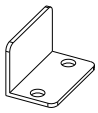

Batente p/ porta (0000)

O 02x

passa fio (2129)

P 04x

suporte 6x8 (1311)

Q 06x

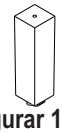

pé retângurar 130 (11942)

R 04x

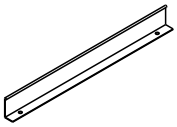

Puxador tito 300mm (13196)

S 03x

perfil H 695mm (12610)

T 01x

proteção p/ cantoneira

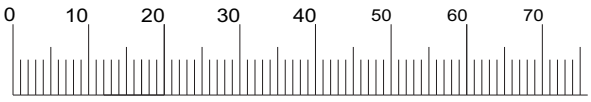

01

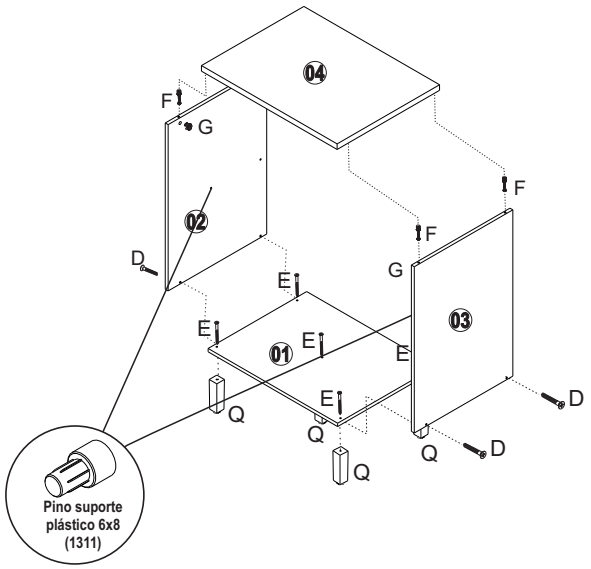

04
F
G
02
D
E
01
03
Q
Pino suporte
plástico 6x8
(1311)

02

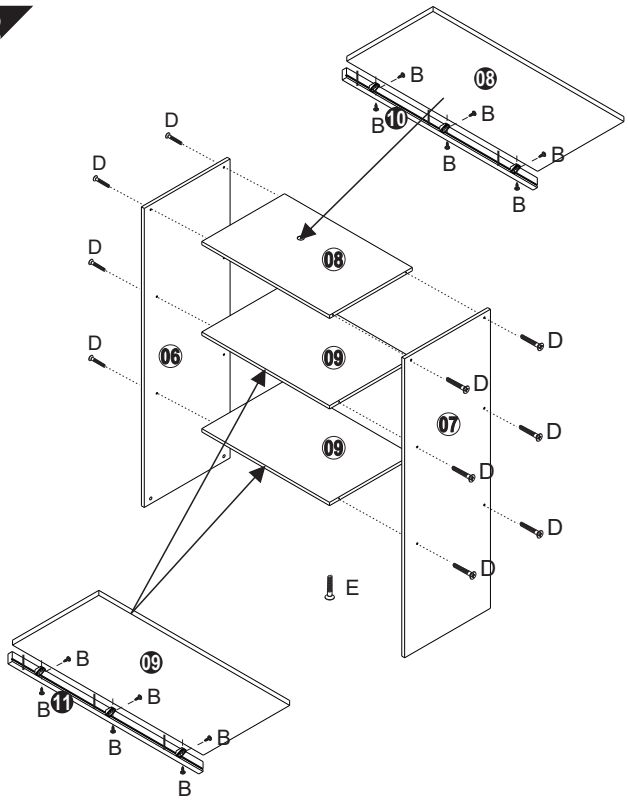

08
10
06
09
07
11
B
D
E

03

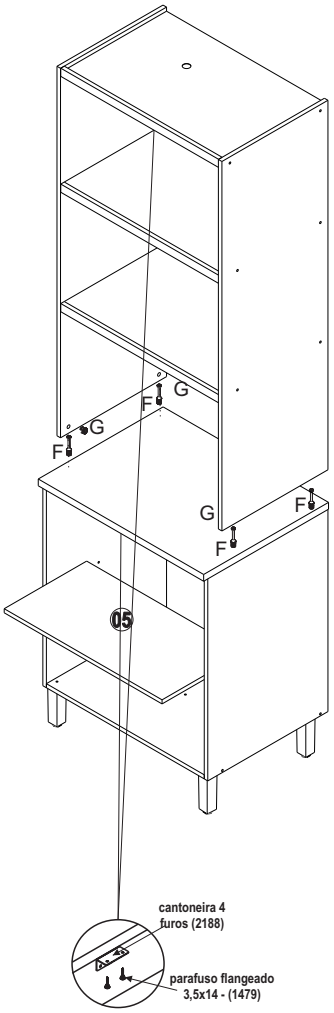

G
F
05
cantoneira 4
furos (2188)
parafuso flangeado
3,5x14 - (1479)

04

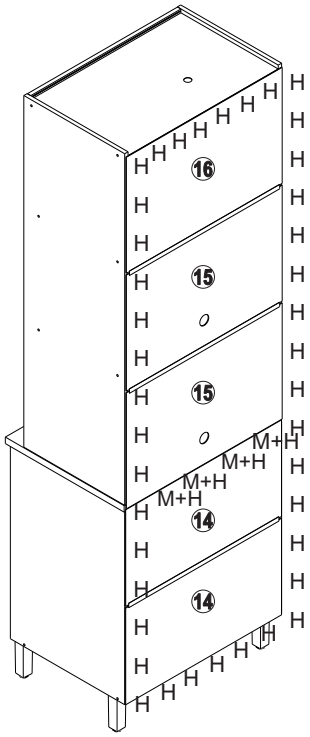

16
15
14
H
M+H

05

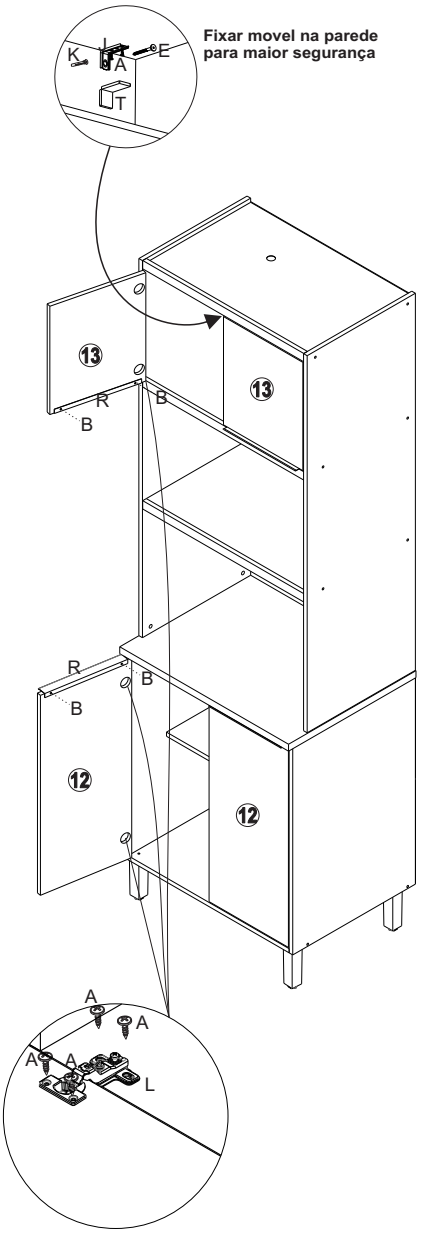

Fixar movel na parede
para maior segurança
K
A
E
T
13
R
B
12
A
L

“Senhores montadores, por favor, ajude-nos a ajudar”

Certificado de Garantia e Entrega Técnica Valdemóveis

***O preenchimento do formulário pelo consumidor é de responsabilidade do lojista e montadores, assim como, a conferência da assinatura de acordo com o RG.**

Solicitamos que esse termo de garantia convencional seja lido atentamente, preenchido e assinado.
Esta garantia começa a ter validade a partir da data do recebimento do produto pelo lojista e a montagem do mesmo na casa do consumidor final.
Devendo seguir as seguinte orientações:

1- Abertura do produto na residência do consumidor final, na frente de pessoa responsável pelo acompanhamento da montagem.
2- Conferência de todas as peças do produto, em quantidade e condições, tudo conforme a orientação de montagem.
3- Após a montagem fazer o manuseio do produto com a pessoa responsável pelo recebimento, orientando e fazendo os testes necessários para conferir o estado do produto se está perfeito.
4- Caso tenha algum defeito, fazer o preenchimento imediato do problema neste formulário, tirar foto e mandar para a empresa no prazo máximo de 1 dia útil.
5- Orientar que os produtos home suspenso e painel de fabricação da Valdemóveis tem que ser utilizados para colocação de TV e similares apenas presas no painel ou no home através dos suportes parafusados, que são enviados pela empresa, tendo que ser vistoriados no ato da montagem se esta ficou adequada e segura, não podendo ser colocada em cima dos NICHOS a TV ou similar, pois não foi fabricado com essa finalidade, não tendo condições de aguentar o peso.
6- A Valdemóveis e a loja não se responsabilizam pela fragilidade da parede.

Formulário para ser respondido e assinado pelo consumidor:
Nome consumidora final: _____
CPF nº: _____
RG nº: _____
Endereço: _____
Produto comprado: _____
Código/Lote: _____

a- Produto foi aberto na frente do consumidor? ( ) sim ( ) não
b- Produto encontra-se em perfeitas condições? ( ) sim ( ) não
c- As peças e kits foram completas? ( ) sim ( ) não
d- O produto após montado e vistoriado está adequado ao uso, não apresentando nenhum defeito? ( ) sim ( ) não
e- Foi devidamente orientado seu uso? ( ) sim ( ) não
f- Foi advertido que o produto home e painel não pode ser utilizado o nicho para colocação de TV e similar? ( ) sim ( ) não
g- Foi vistoriado o produto home e painel e a montagem saiu correta estando seguro ao uso? ( ) sim ( ) não

Após lido e vistoriado venho assinar: _____
Data: _____

Obs: Para qualquer pedido de assistência técnica junto a empresa Valdemóveis o presente documento é essencial e imprescindível, tendo que ser enviado junto com pedido de assistência. As demais normas segue Código de Defesa do Consumidor.

Reclamação do produto no ato da entrega: _____
_____
_____

_____

Disposições Gerais

A Valdemóveis reserva-se ao direito de alterar as características gerais, técnicas e esteticas dos produtos por ela produzidos e comercializados sem prévio aviso.
Este Certificado de Garantia é valido apenas para produtos vendidos e utilizados no território brasileiro.

Data de elaboração: 21/02/2022
Ultima atualização: 00/00/0000

e-mail: assistência @valdemoveis.com.br