Esquema de Montagem

Avenida Jesus Candian, Nº 276- Mangueira Rural
Ubá - MG CEP 36503-258 Tel: (32) 3539-7000
www.valdemoveis.com.br

Produto: Conjunto canto reto- itália **Código:** 12731

Balcão canto: 888x960x530
Aéreo canto: 888x850x530

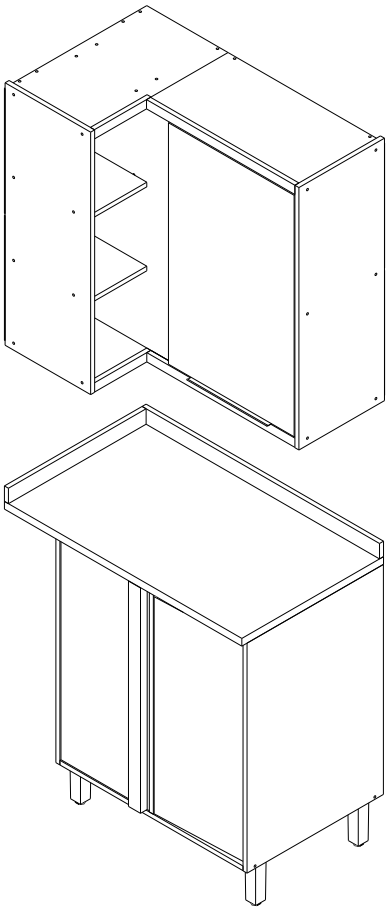

NECESSÁRIO PARA MONTAGEM:

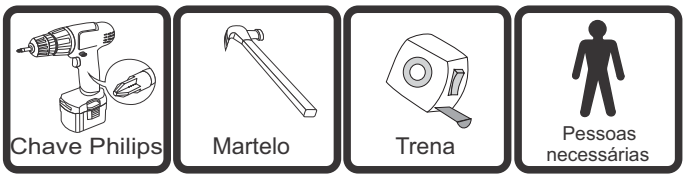

VISTA EXPLODIDA

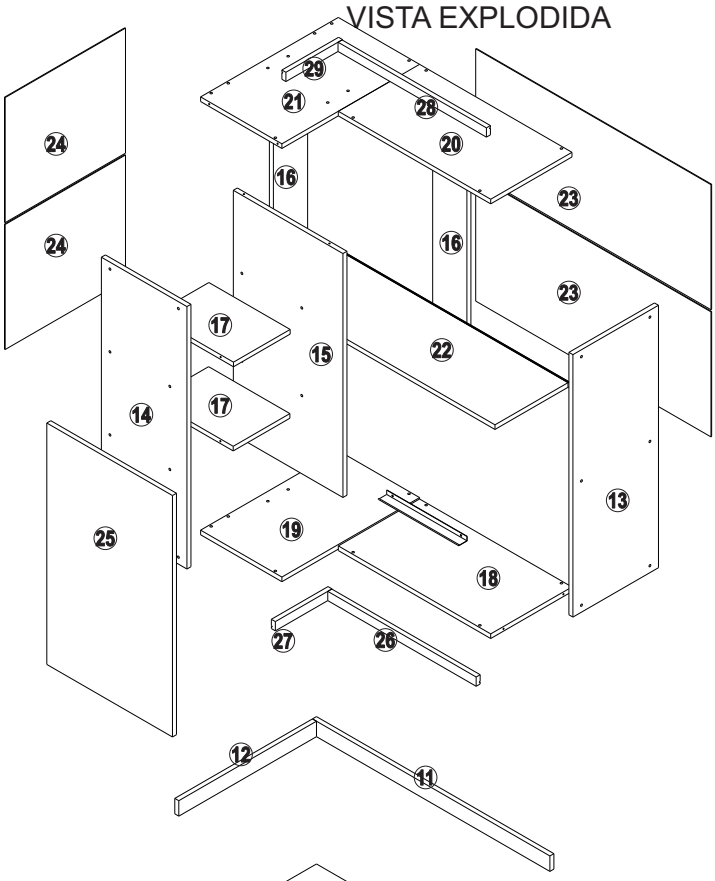

Obs: no ato da montagem é possível montar opção lado direito ou esquerdo

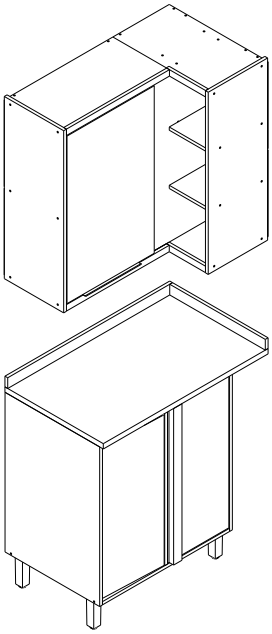

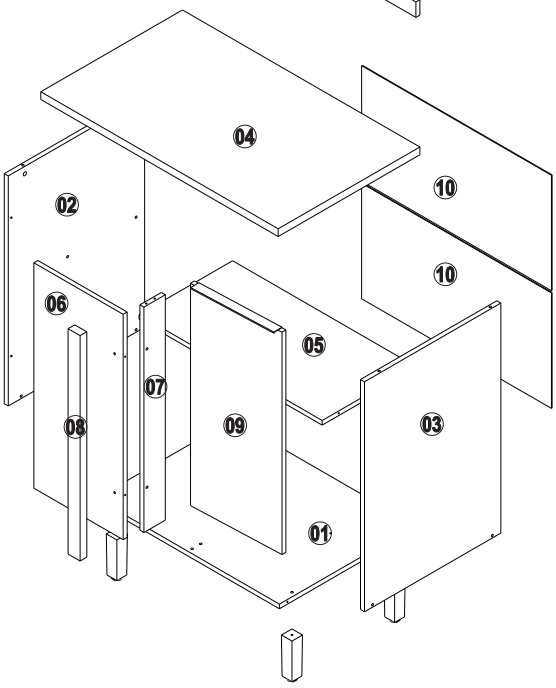

IMPORTANTE: Antes da montagem deste produto, confira todo conteúdo de peças e componentes conforme indicado abaixo. No caso de falta de peças, entre imediatamente em contato com a loja onde o mesmo foi comprado para resolução do problema. A não observância desta instrução, exime o fabricante de quaisquer responsabilidades futuras.

Listagem de peças conjunto canto reto- itália

Item	Ref.	Descrição	Comprimento	Largura	Altura	Quantidade	Material
1	13031	Base canto reto	685	510	15	1	MDF
2	13032	Lateral inferior esquerdo	745	510	15	1	MDF
3	13042	Lateral inferior direito	745	510	15	1	MDF
4	13034	Tampo balcão canto reto	888	530	25	1	MDF
5	13039	Prateleira movel	685	350	15	1	MDF
6	13035	Lateral frontal	730	334	15	1	MDF
7	13037	Batente dobradiça	730	80	15	1	MDF
8	13036	Batente balcão reto	730	45	25	1	MDF
9	13003	Porta inferior	720	330	15	1	MDF
10	13038	Forro balcão	710	374	2,5	2	HDF
11	13041	Rodatampo maior	888	50	15	1	MDF
12	13040	Rodatampo menor	515	50	15	1	MDF
13	12959	Lateral superior direito	850	320	15	1	MDF
14	12958	Lateral superior esquerdo	850	320	15	1	HDF
15	13051	Divisão frontal aereo canto	790	410	15	1	MDF
16	13048	Divisão aereo canto	790	128	15	2	MDF
17	13052	Prateleira menor aereo	212	304	15	2	MDF
18	13043	Base aereo canto reto	570	304	15	1	MDF
19	13045	Base menor aereo canto reto	515	304	15	1	MDF
20	13044	Tampo aereo canto	570	304	15	1	MDF
21	13046	Tampo menor aereo canto	515	304	15	1	MDF
22	13053	Prateleira aereo canto	858	273	15	1	MDF
23	13056	Forro maior aereo canto	880	405	2,5	2	MDF
24	13054	Forro menor aereo canto	450	405	2,5	2	MDF
25	13055	Porta aereo canto	782	470	15	1	MDF
26	13050	Moldura maior inferior	555	30	15	1	MDF
27	13048	Moldura menor inferior	212	30	15	1	MDF
28	13362	Moldura maior superior	555	30	15	1	MDF
29	13008	Moldura menor inferior	212	30	15	1	MDF

Lista de ferragens

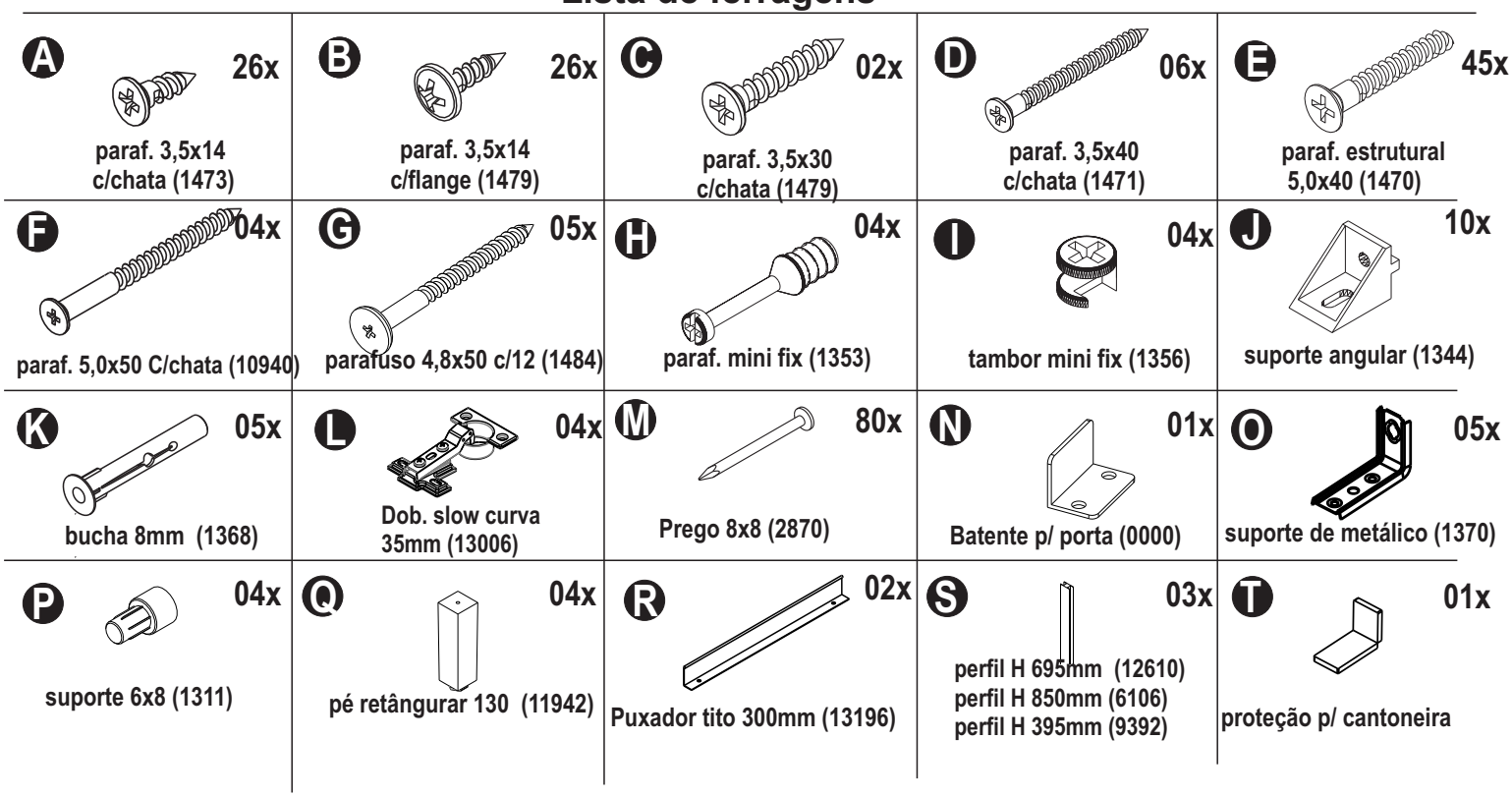

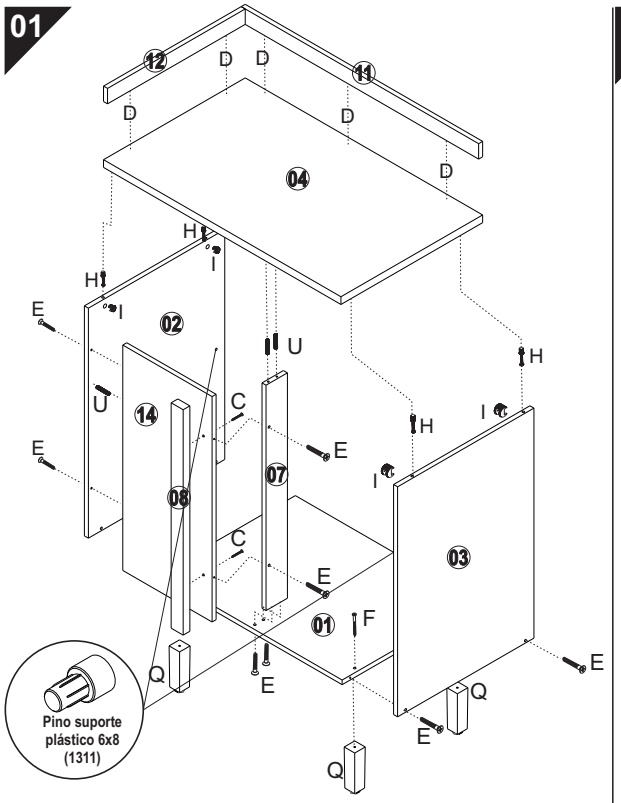
01
Pino suporte plástico 6x8 (1311)

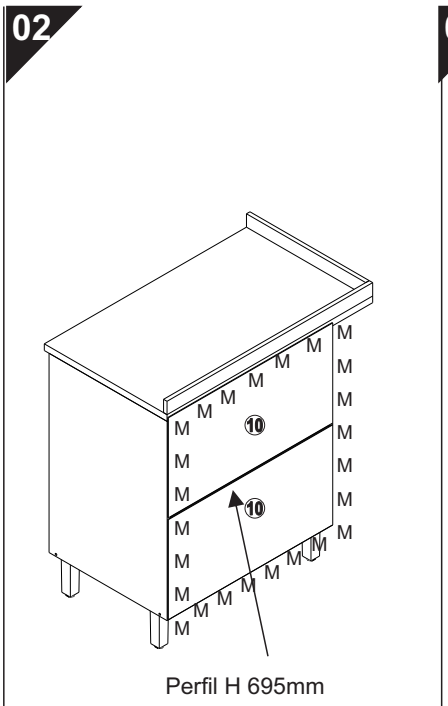
02
Perfil H 695mm

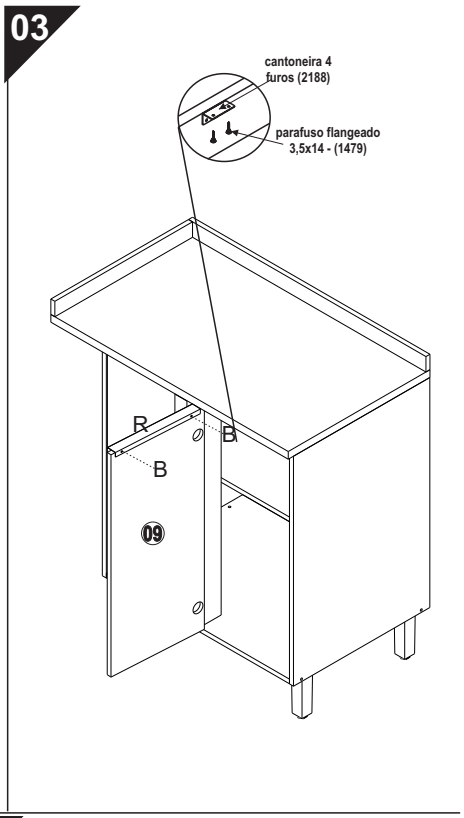
03
cantoneira 4 furos (2188)
parafuso flangeado 3,5x14 - (1479)

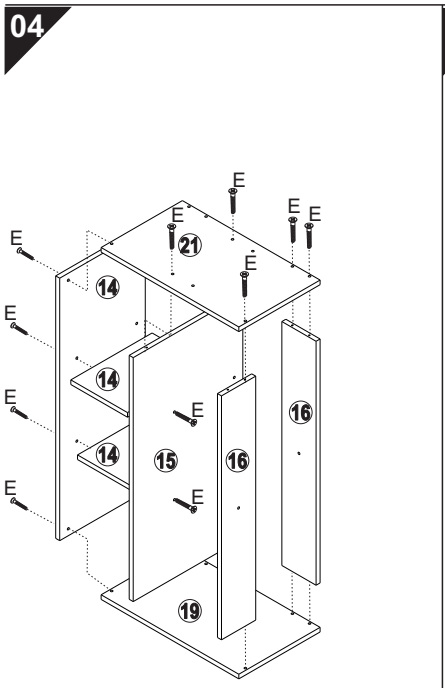
04

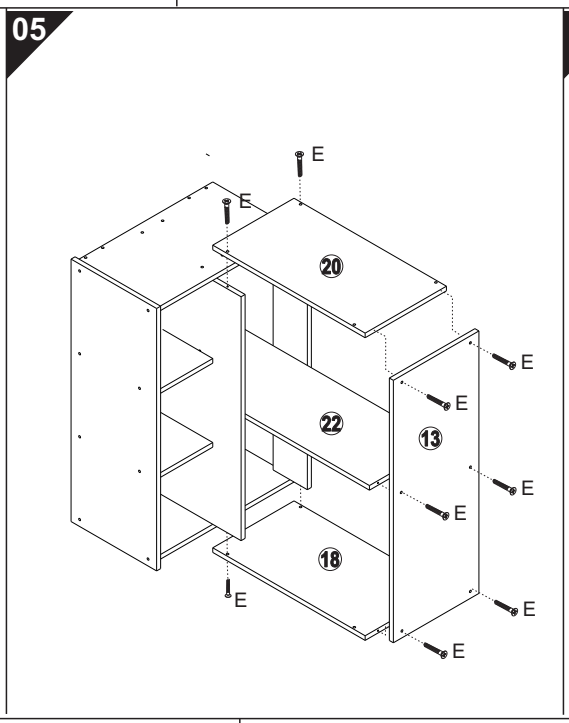
05

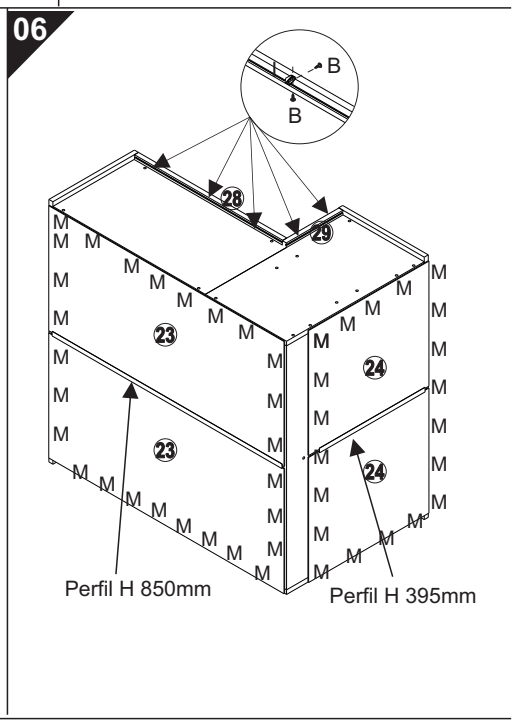
06
Perfil H 850mm
Perfil H 395mm

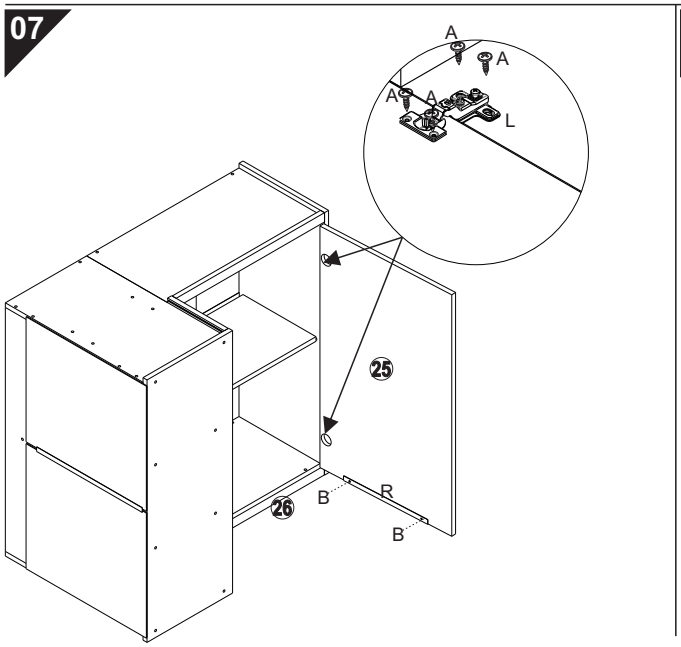
07

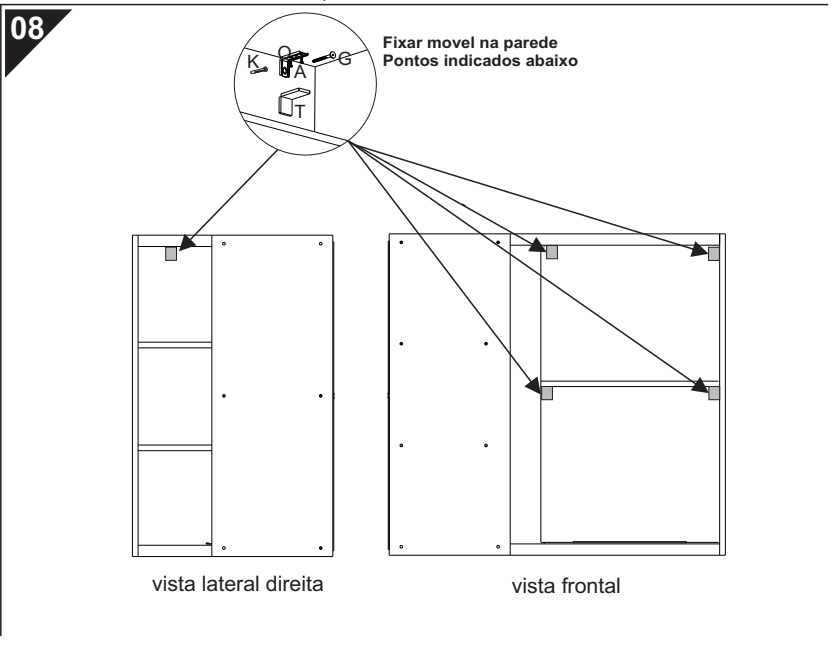
08
Fixar movel na parede
Pontos indicados abaixo
vista lateral direita
vista frontal

“Senhores montadores, por favor, ajude-nos a ajudar”

Certificado de Garantia e Entrega Técnica Valdemóveis

***O preenchimento do formulário pelo consumidor é de responsabilidade do lojista e montadores, assim como, a conferência da assinatura de acordo com o RG.**

Solicitamos que esse termo de garantia convencional seja lido atentamente, preenchido e assinado.
Esta garantia começa a ter validade a partir da data do recebimento do produto pelo lojista e a montagem do mesmo na casa do consumidor final.
Devendo seguir as seguinte orientações:

1- Abertura do produto na residência do consumidor final, na frente de pessoa responsável pelo acompanhamento da montagem.
2- Conferência de todas as peças do produto, em quantidade e condições, tudo conforme a orientação de montagem.
3- Após a montagem fazer o manuseio do produto com a pessoa responsável pelo recebimento, orientando e fazendo os testes necessários para conferir o estado do produto se está perfeito.
4- Caso tenha algum defeito, fazer o preenchimento imediato do problema neste formulário, tirar foto e mandar para a empresa no prazo máximo de 1 dia útil.
5- Orientar que os produtos home suspenso e painel de fabricação da Valdemóveis tem que ser utilizados para colocação de TV e similares apenas presas no painel ou no home através dos suportes parafusados, que são enviados pela empresa, tendo que ser vistoriados no ato da montagem se esta ficou adequada e segura, não podendo ser colocada em cima dos NICHOS a TV ou similar, pois não foi fabricado com essa finalidade, não tendo condições de aguentar o peso.
6- A Valdemóveis e a loja não se responsabilizam pela fragilidade da parede.

Formulário para ser respondido e assinado pelo consumidor:
Nome consumidora final: _____
CPF nº: _____
RG nº: _____
Endereço: _____
Produto comprado: _____
Código/Lote: _____

a- Produto foi aberto na frente do consumidor? ( ) sim ( ) não
b- Produto encontra-se em perfeitas condições? ( ) sim ( ) não
c- As peças e kits foram completas? ( ) sim ( ) não
d- O produto após montado e vistoriado está adequado ao uso, não apresentando nenhum defeito? ( ) sim ( ) não
e- Foi devidamente orientado seu uso? ( ) sim ( ) não
f- Foi advertido que o produto home e painel não pode ser utilizado o nicho para colocação de TV e similar? ( ) sim ( ) não
g- Foi vistoriado o produto home e painel e a montagem saiu correta estando seguro ao uso? ( ) sim ( ) não

Após lido e vistoriado venho assinar: _____
Data: _____

Obs: Para qualquer pedido de assistência técnica junto a empresa Valdemóveis o presente documento é essencial e imprescindível, tendo que ser enviado junto com pedido de assistência. As demais normas segue Código de Defesa do Consumidor.

Reclamação do produto no ato da entrega: _____
_____
_____

_____

Disposições Gerais

A Valdemóveis reserva-se ao direito de alterar as características gerais, técnicas e esteticas dos produtos por ela produzidos e comercializados sem prévio aviso.
Este Certificado de Garantia é valido apenas para produtos vendidos e utilizados no território brasileiro.

Data de elaboração: 22/02/2022
Ultima atualização: 00/00/0000

e-mail: assistência @valdemoveis.com.br